CATÁLOGO DE EXHIBIDORES 2021

makita®

www.makita.com.mx

makita

CATÁLOGO DE EXHIBIDORES

2021

Te invitamos a conocer nuestros exhibidores, diseñados para las diferentes herramientas y accesorios Makita.

Tenemos una GRAN variedad de ellos para mejorar tu exhibición e incrementar las ventas en tu negocio.

¡Pregunta a tu asesor comercial por ellos!

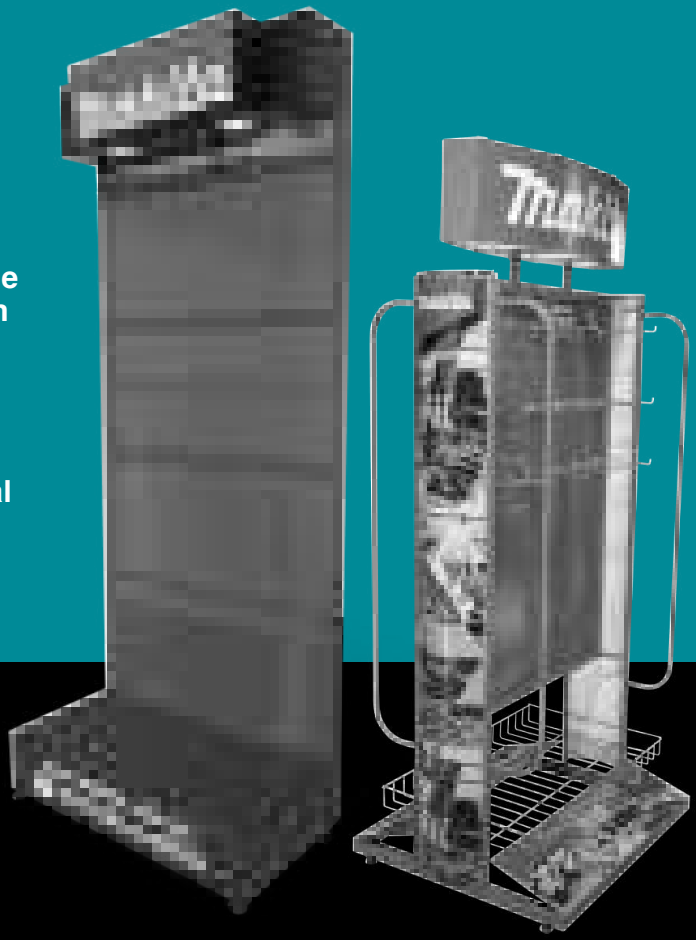

makita®

CATÁLOGO DE EXHIBIDORES 2021

MATERIAL PARA TUS EXHIBICIONES

makita

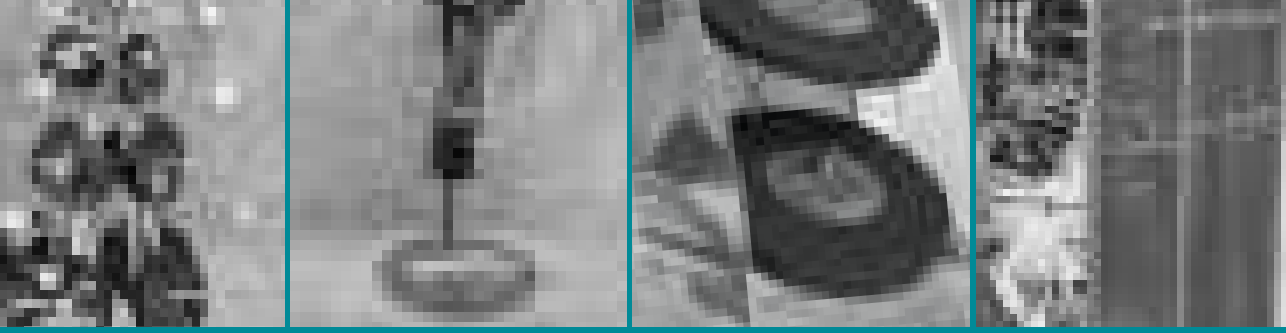

EXHIBIDORES PARA HERRAMIENTAS Y ACCESORIOS

ÍNDICE

EXHIBIDORES

CAR-PRO	Carpa plegable Makita	5
D-29898	Exhibidor para brocas	14
D-37661	Exhibidor para brocas	15
D-46492	Exhibidor para multicortador	16
D-54950	Exhibidor para seguetas	23
D-54950BS	Juego de ganchos para brocasierras	26
D-54950SS	Juego de ganchos para segueta sable	24
D-54950SC	Juego de ganchos para segueta caladora	25
EX-MT	Exhibidor MT	30
EXH-NL	Exhibidor de medición	13
PP305	Exhibidor para carbones	17
PP307	Exhibidor para discos (grande)	18
PP310	Exhibidor para discos (pequeño)	19
PP311B	Exhibidor MM4	31
PP312	Exhibidor para discos abrasivos	20
PP313	Exhibidor para motosierras	10
PP314	Exhibidor desarmable	6
PP314B	Charola	7
PP314AZ	Exhibidor desarmable azul	9
PP315	Base para martillo	11
PP317	Exhibidor para cortadores anulares	21
PP318	Exhibidor para martillos y rompedores	12
PP320	Exhibidor desarmable para discos	22
PP321	Exhibidor para puntas Impact X	27
PP322	Exhibidor para fresas	28
PP323	Exhibidor para limas rotativas	29
PP325	Exhibidor para herramienta manual	8

MATERIAL POP

PP-324-XGT	Exhibidor para ficha XGT	36
CPT-IMPACT X	Copete IMPACT X	39
DISPLAY-MKT	Display del modelo DHR400	37
CUBO-MKT	Cubo	38
DISPLAY-XGT	Display de cartón XGT	36
CGTE-XGT	Colgate XGT	34
POP-XGT	Stopper de línea XGT	35
MATERIALES GRÁFICOS PARA EXHIBCIÓN XGT		34
MATERIALES GRÁFICOS PARA EXHIBICIÓN		34
MATERIALES GRÁFICOS PARA EXHIBICIÓN XGT		34
LETRERO-ESFERA	Anuncio con luz Makita	33
LETRERO-HERRAMIENTAS	Anuncio termoformado herramientas	33
LETRERO-PESTAÑA	Anuncio termoformado Makita	33
PP326-1	Estorbo de 100x100cm	35
PP326-2	Estorbo de 60x80cm	35

VARIOS

GB2000	Growler	40
DC-PW20G	Tina de lavado	40
DC-SP12	Prensa hidráulica	41
1R139	Extractor de broquero	41

Makita se reserva el derecho de cambiar las especificaciones de patrtes y accesorios sin previo aviso.

Los artículos del equipo estándar y especificaciones pueden variar de país o área.

Para herramientas varias

Dimensiones

Herramientas sugeridas

Todo tipo de herramientas

Materiales

- Estructura metálica
- Pintura electrostática
- Lona front

INCLUYE BOLSA DE TRASLADO CON RUEDAS

Carpa plegable Makita

Código
CAR-PRO

Carpa plegable con estructura metálica, con pintura electrostática acabado amartillado, con toldo impreso.
Carpa ideal para exponer diversas herramientas en eventos al aire libre.
*Incluye bolsa de traslado con ruedas.

$17,020.00
PRECIO DE LISTA

Precios más IVA, y sujetos a cambios sin previo aviso

Dimensiones

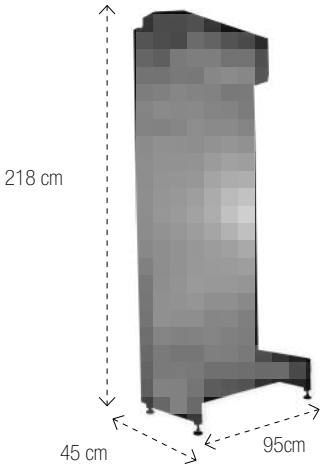

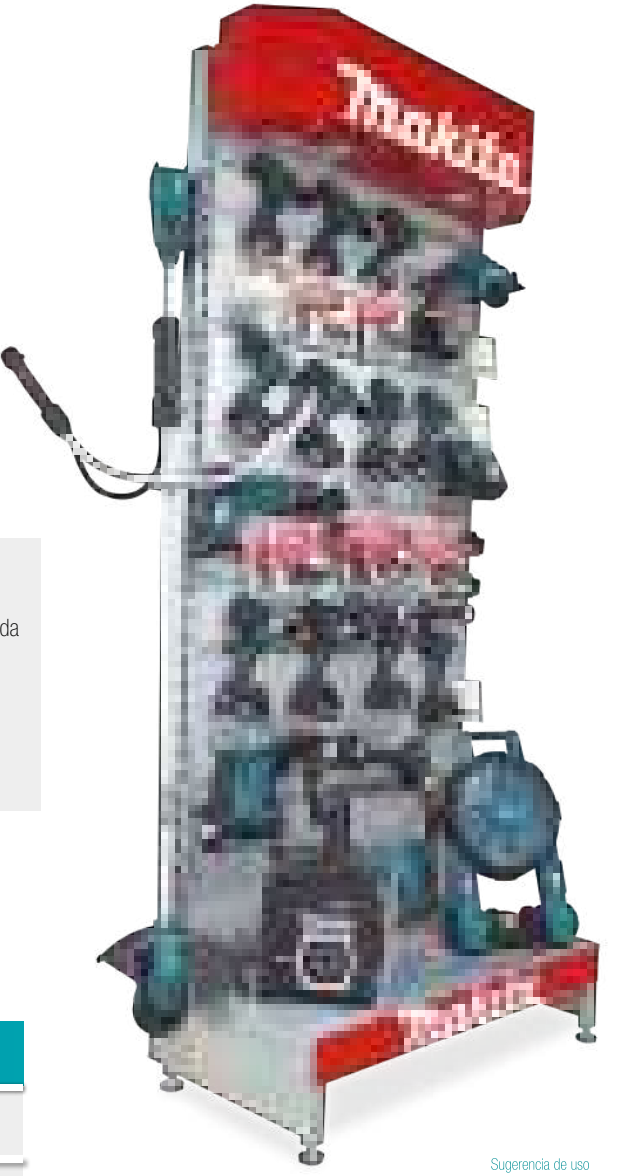

Sugerencia de uso

Materiales

- Placa de metal multiperforada
- Acrílico (Copete)
- Con luz integrada en la parte superior

Herramientas sugeridas

Todo tipo de herramientas
Todo tipo de accesorios

Exhibidor desarmable

Código
PP314

Exhibidor tipo isla para herramientas ***MAKITA,*** con diseño modular que permite que se pueda hacer una exhibición mayor al unirlos, para todo tipo de herramientas y accesorios; capacidad de 10 a 20 herramientas aproximadamente.

$16,707.00
PRECIO DE LISTA

NO INCLUYE HERRAMIENTAS

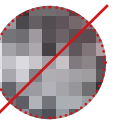

Precios más IVA, y sujetos a cambios sin previo aviso

Para herramientas varias

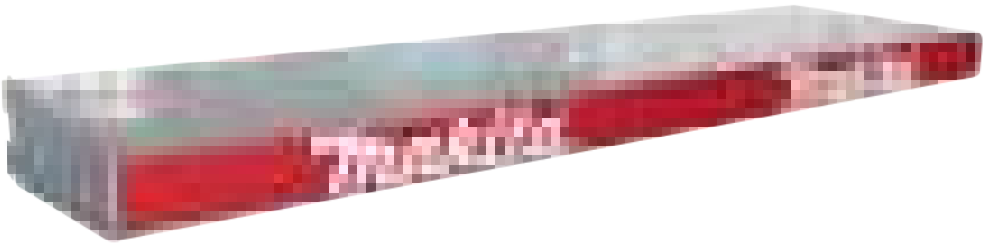

Materiales

- Placa de metal multiperforada
- Acrílico (Copete)

Dimensiones

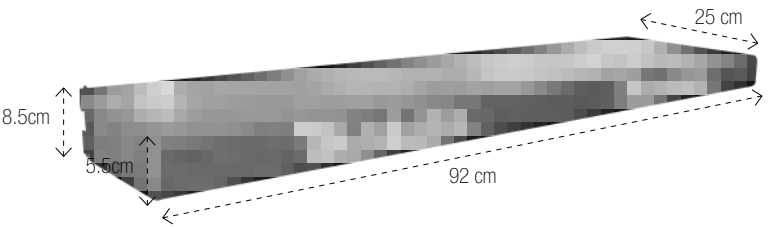

Herramientas sugeridas

Todo tipo de herramientas
Todo tipo de accesorios

Charola Makita

Código
PP314B

Charola de mtal adaptable para exhibidor PP314, ideal para tener una superficie para colocar herramientas o articulos que requieran soporte para un mejor acomodo y visibilidad, diseñado con franja roja y logo Makita.

$1,035.00
PRECIO DE LISTA

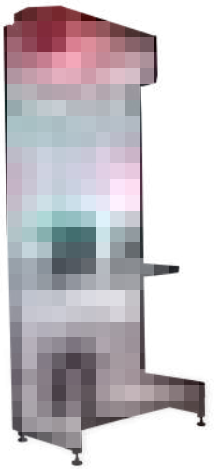

NO INCLUYE HERRAMIENTAS

Sugerencia de uso

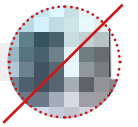

Precios más IVA, y sujetos a cambios sin previo aviso

makita

Canastilla para colocar estuches

NO INCLUYE HERRAMIENTAS

Dimensiones

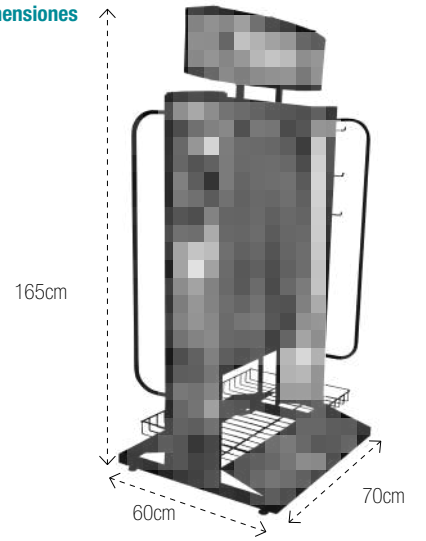

Materiales

- Metal
- Alambre (canastilla)
- Pintura electrostática
- Estireno (copete)

Accesorios sugeridos

Línea de herramienta manual

Exhibidor para herramienta manual

Código
PP325

Exhibidor fabricado en perfil cuadrado de 1 1/2" x 1" en cal.18 y perfil cuadrado de1/2", lámina cal.20, lámina perforada cal.18 y una canastilla en la parte inferior fabricada con alambre cal.9, pintura electrostática, incluye 40 ganchos para el acomodo para colgar herramientas.

$8,142.00
PRECIO DE LISTA

Precios más IVA, y sujetos a cambios sin previo aviso

Para herramientas varias

Dimensiones

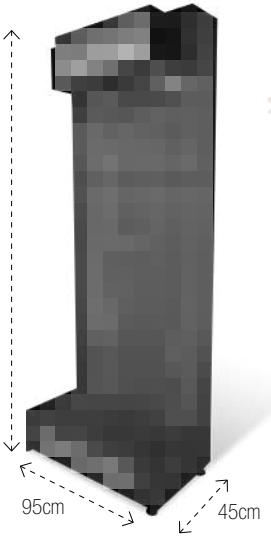

Materiales

- Placa de metal multiperforada
- Acrílico (Cope)
- Con luz integrada en la parte superior

Herramientas sugeridas

Todo tipo de herramientas
Todo tipo de accesorios

Exhibidor desarmable

Código
PP314AZ

Exhibidor tipo isla para herramientas ***MAKITA,*** con diseño modular que permite que se pueda hacer una exhibición mayor al unirlos, para todo tipo de herramientas y accesorios; capacidad de 10 a 20 herramientas aproximadamente. Nuevo diseño con panel azul y diseño de copete con mayor volumen.

$17,402.00
PRECIO DE LISTA

Sugerencia de uso

NO INCLUYE HERRAMIENTAS

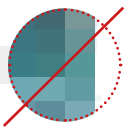

Precios más IVA, y sujetos a cambios sin previo aviso

Para herramientas a combustión

Sugerencia de uso

NO INCLUYE HERRAMIENTAS

Dimensiones

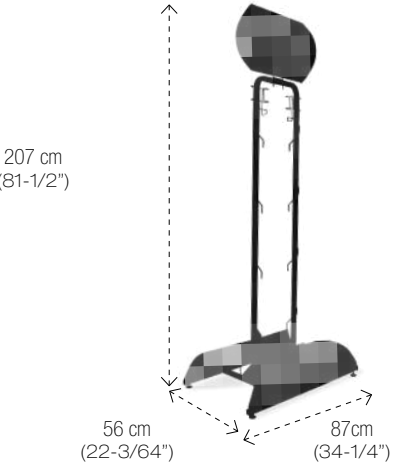

Materiales

- Metal
- Estireno (copete)
- Pintura electrostática color negro

Herramientas sugeridas

Motosierras (motores de 2, 4 tiempos e inalámbricas)

Exhibidor para motosierras

Código
PP313

Exhibidor tipo isla para motosierras (motor a gasolina de cuatro, dos tiempos, e inalámbricas); con cinco niveles de exhibición; capacidad de 8 a 10 motosierras.

$4,600.00
PRECIO DE LISTA

Precios más IVA, y sujetos a cambios sin previo aviso

Para martillos

Dimensiones

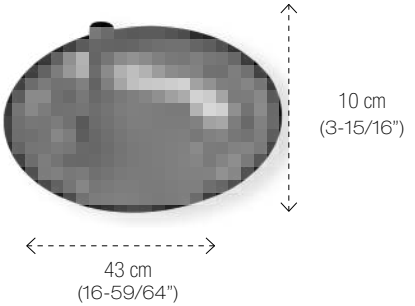

Materiales

- Metal
- Pintura electrostática color rojo

Herramientas sugeridas

Martillos demoledores
Martillos SDS-Max
Martillos apartir de 1-1/8"

Base para martillo

Código
PP315

Exhibidor tipo isla para martillos, rompedores eléctricos, capacidad para una pieza; con recorte de vinil del logo *MAKITA.*

$1,495.00
PRECIO DE LISTA

NO INCLUYE HERRAMIENTAS

Precios más IVA, y sujetos a cambios sin previo aviso

Para martillos y rompedores

Sugerencia de uso

Dimensiones

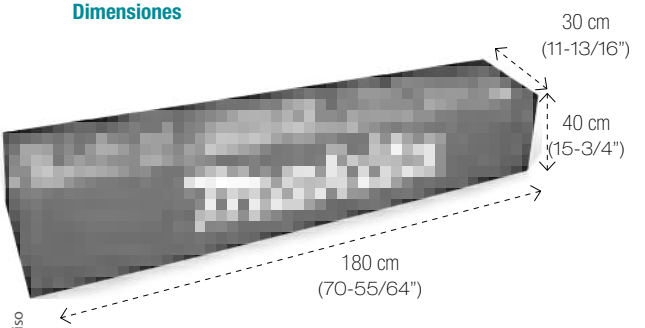

Materiales

- Metal
- Vinil
- Pintura electrostática color rojo

Herramientas sugeridas

Martillos
Rompedores

NO INCLUYE MARTILLOS, NI ROMPEDORES

Exhibidor de martillos

Código
PP318

Exhibidor tipo isla para martillos y rompedores, con capacidad de hasta 5 piezas.

(Grava no incluida)

$6,445.00
PRECIO DE LISTA

Precios más IVA, y sujetos a cambios sin previo aviso

Para herramientas de medición

Dimensiones

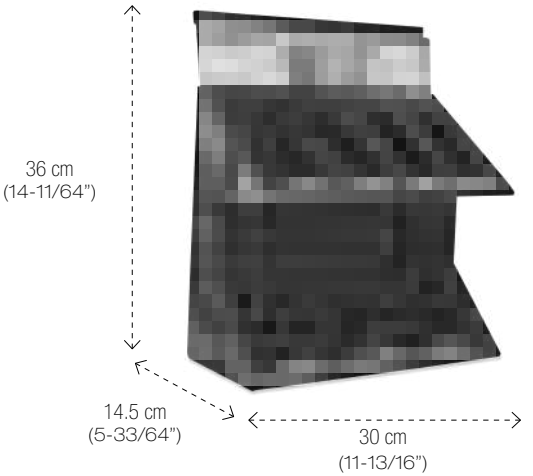

Sugerencia de uso

Materiales

Trovicel negro

Vinil

Herramientas sugeridas

Medidores láser
Niveladores

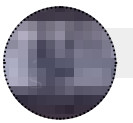
Copete de vinil adhesivo

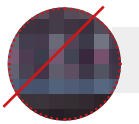
NO INCLUYE MEDIDORES, NI NIVELADORES

Exhibidor de medición láser

Código
EXH-NL

Exhibidor de mostrador para medidores láser;
Modelos:
LD080PI / LD080P / LD030P / LD050P / SK104
SK103P / SK102

$874.00
PRECIO DE LISTA

Precios más IVA, y sujetos a cambios sin previo aviso

Sugerencia de uso

Dimensiones

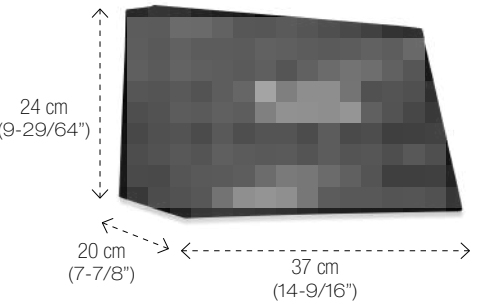

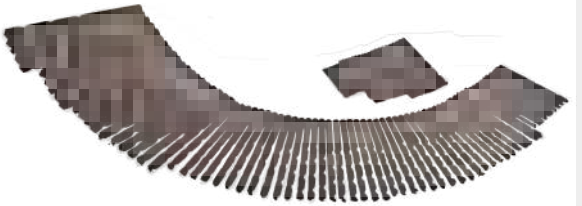

Materiales

- Metal
- Acrílico (cubierta)
- Pintura electrostática color rojo

Llaves

Accesorios sugeridos

Brocas de diferentes medidas:
1/16" / 5/64" / 3/32" / 1/8" 9/64" 5/32" 11/64" / 3/16"/ 13/64" /15/64" / 1/4" 17/64" / 11/32" / 23/64" / 3/8" / 25 /64" 27/64" / 7/16" / 29/64" / 15/32" 1/2"

Pregunta por los paquetes de este exhibidor con brocas

Exhibidor para brocas

Código
D-29898

Exhibidor de mostrador para brocas, hecho de metal, con capacidad para 600 brocas; medidas: 1/16" / 5/64" / 3/32" / 1/8" 9/64" 5/32" 11/64" / 3/16"/ 13/64" /15/64" / 1/4" 17/64" / 11/32" / 23/64" / 3/8" / 25 /64" 27/64" / 7/16" / 29/64" / 15/32" 1/2"

*Sólo se surte en la compra del código D-29907 (paquete de 200 brocas)

Precios más IVA, y sujetos a cambios sin previo aviso

Para accesorios

Dimensiones

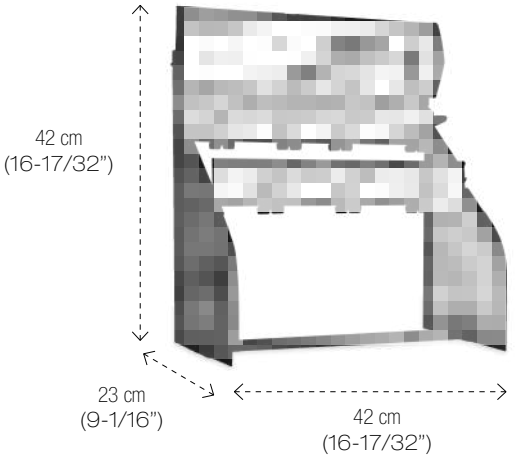

Sugerencia de uso

Materiales

- Aluminio
- Trovicel (copete)
- Ganchos

Accesorios sugeridos

Brocas de diferentes medidas

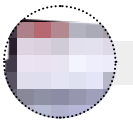

Copete de trovicel

Ganchos (12x)

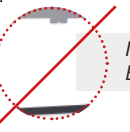

NO INCLUYE BROCAS

Exhibidor para brocas

Código
D-37661

Exhibidor de mostrador de dos niveles; con doce ganchos, hecho de metal con panel, con copete de trovicel, (puede ser intercambiable), capacidad para 150 brocas aproximadamente

$920.00
PRECIO DE LISTA

Precios más IVA, y sujetos a cambios sin previo aviso

Sugerencia de uso

Dimensiones

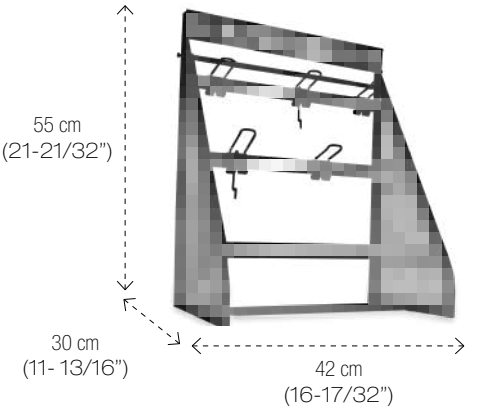

Materiales

- Aluminio
- Estireno (Copete)
- Ganchos

Accesorios sugeridos

Multicortadores

Copete de estireno

Ganchos (12x)

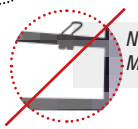

NO INCLUYE MULTICORTADORES

Exhibidor para multicortador

Código
D-46492

Exhibidor de mostrador para multicortador, con doce ganchos tres niveles de exhibición; hecho de aluminio con panel y copete de estireno (puede ser intercambiable).

$1,035.00
PRECIO DE LISTA

Precios más IVA, y sujetos a cambios sin previo aviso

Para accesorios

Dimensiones

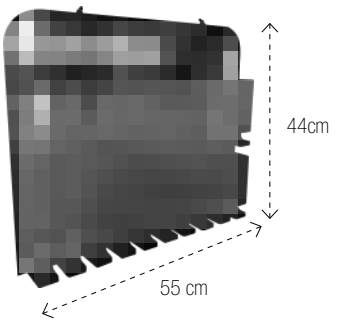

Materiales

- PVC
- Trovicel
- Acrílico

Accesorios sugeridos

Carbones

Ganchos

NO INCLUYE CARBONES

Exhibidor para carbones

Código
PP305

Exhibidor de mostrador para carbones, fabricado con acrílico para mayor resistencia, capacidad para 200 carbones aproximadamente.

Precios más IVA, y sujetos a cambios sin previo aviso

Para accesorios

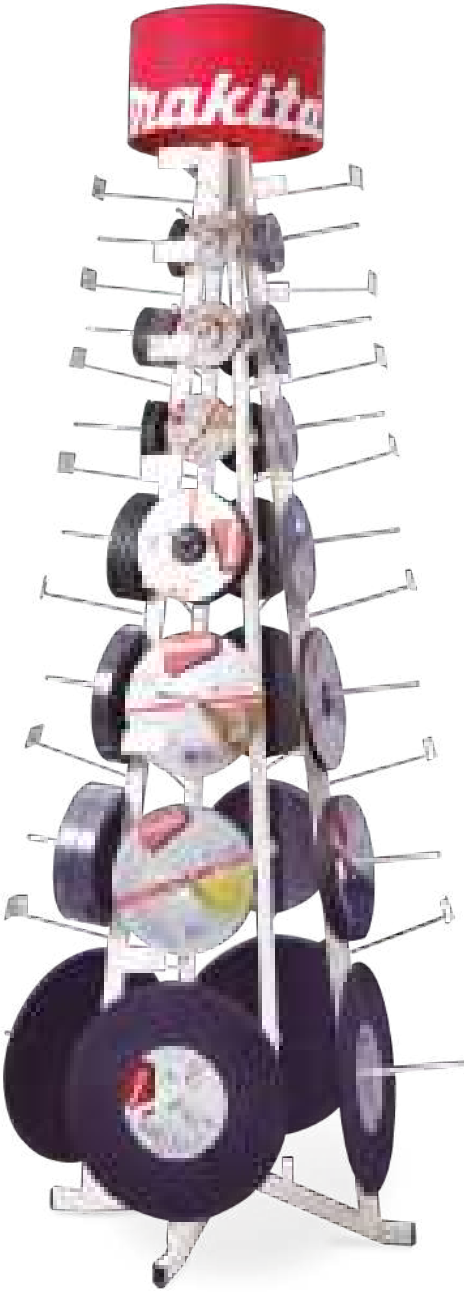

Dimensiones

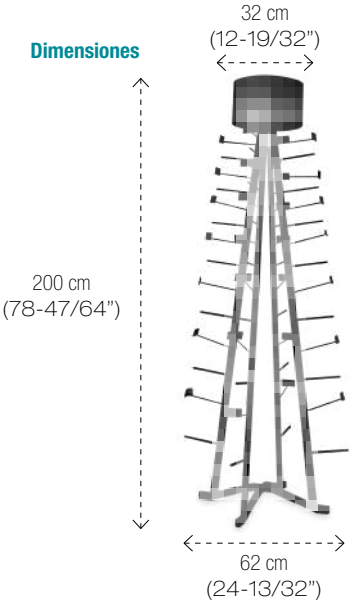

Materiales

- Metal
- Acrílico (Copete)

Accesorios sugeridos

Discos abrasivos
Medidas: desde 4" a 19"

Sugerencia de uso

NO INCLUYE DISCOS

Exhibidor para discos

Código
PP307

Exhibidor tipo isla para discos de 4" a 19 " en forma de árbol; con capacidad de 70 a 150 discos aproximadamente (la capacidad del exhibidor depende de la medida de los discos abrasivos).

$5,980.00
PRECIO DE LISTA

Precios más IVA, y sujetos a cambios sin previo aviso

Para accesorios

Dimensiones

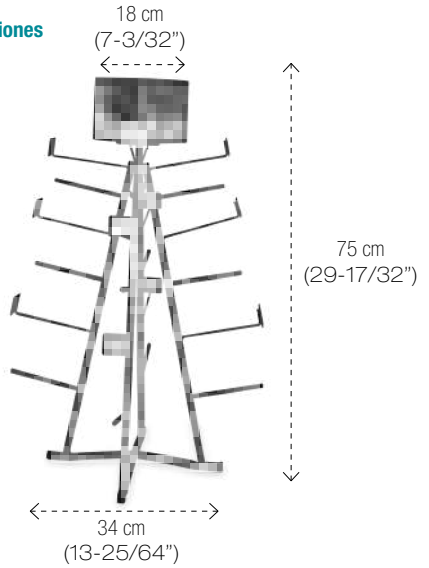

Materiales

- Metal
- Acrílico (Copete)

Accesorios sugeridos

Discos abrasivos
Medidas: 4" / 4/12" / 5 "

Exhibidor de discos

Código
PP310

Exhibidor para mostrador de discos abrasivos en forma de árbol; con capacidad de 70 a 150 discos aproximadamente (la capacidad del exhibidor depende de la medida de los discos abrasivos).

$1,495.00
PRECIO DE LISTA

Sugerencia de uso

Preciador
(barra para colocar el precio)

NO INCLUYE DISCOS

Precios más IVA, y sujetos a cambios sin previo aviso

Dimensiones

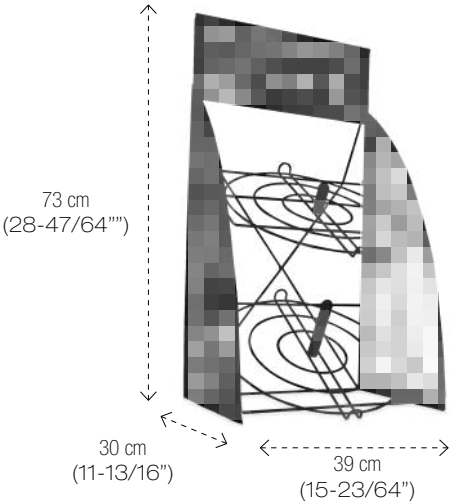

Materiales

- Metal
- Estireno (Copete)

Tabla de modelos de discos de 14"

Ganchos para sostener los discos

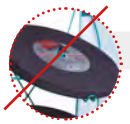

NO INCLUYE DISCOS

Accesorios sugeridos

Discos abrasivos de 14"

Modelos:

A-89872	B-30514
A-90744	B-14598
B-57118	

Exhibidor para discos abrasivos

Código
PP312

Exhibidor para mostrador, de discos de 14" fabricado de metal para mayor resistencia al peso de los discos;
Capacidad para 15 discos máximo.

$1,877.00
PRECIO DE LISTA

Precios más IVA, y sujetos a cambios sin previo aviso

Para accesorios

Dimensiones

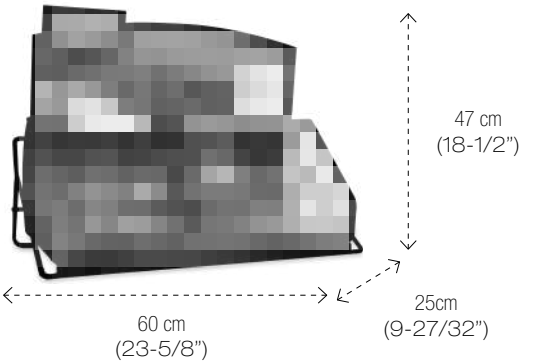

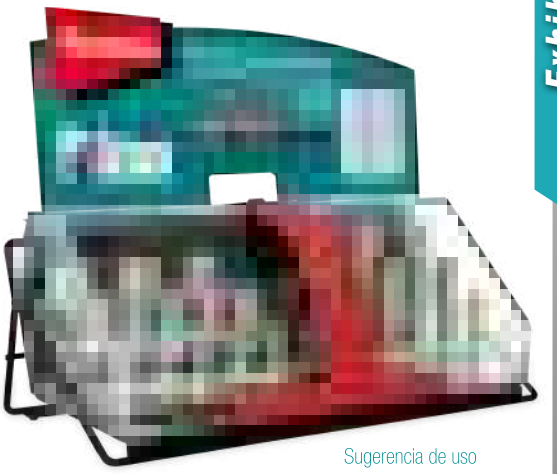

Sugerencia de uso

Materiales

- Metal
- Trovicel (Copete)
- Acrílico

Accesorios sugeridos

Cortadores anulares

Tabla de medidas de cortadores anulares

Llaves

Barra de metal con grabado MAKITA

NO INCLUYE CORTADORES ANULARES

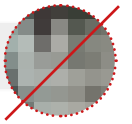

Exhibidor para cortadores anulares

Código
PP317

Exhibidor para mostrador de cortadores anulares ***MAKITA*** para profundidad de 1" y 2"; capacidad para máximo 25 cortadores anulares.
Fabricado con tres materiales para mayor resistencia

$9,154.00
PRECIO DE LISTA

Precios más IVA, y sujetos a cambios sin previo aviso

Para accesorios

Dimensiones

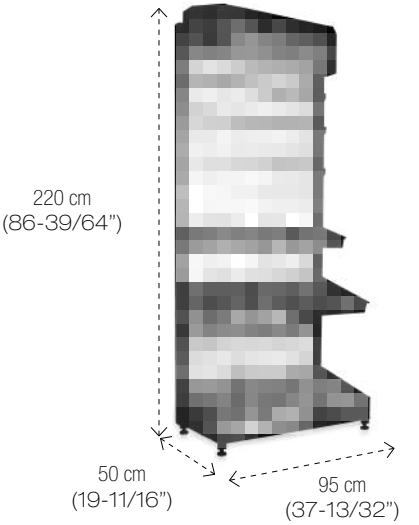

Materiales

- Metal
- Acrílico (Copete)
- Con luz integrada en la parte superior

Accesorios sugeridos

Discos de corte
Discos abrasivos
Multidisco

Exhibidor desarmable para discos

Código
PP320

Exhibidor tipo isla para varios tipos de discos, en parte inferior se pueden colocar discos de 14"; capacidad para 2,080 discos

*Este exhibidor incluye los siguientes modelos:

B44286 (50x) B44292 (50x) B12500 (100x) B21191 (30x) B44264 (200x)
B44127 (160x) B44111 (100x) B21185 (50x) B44208 (50x) B44214 (50x)
B12516 (30x) B12457 (400x) B13817 (200x) D53861 (20x) B44183 (50x)
A91447 (50x) B44301 (30x) A91453 (30x) B48670 (200x) B44105 (100x)
D53877 (20x) D53883 (20x) D53899 (20x) D53908 (20x) B36619 (10x)
B36653 (10x) A8987225 (1x) B3051425 (1x)

$57,635.00
PRECIO DE LISTA

En este artículo no aplica precio de mayorista

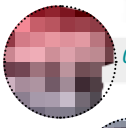

Caja luminosa

Barra de seguridad

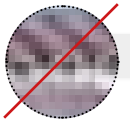

NO INCLUYE ACCESORIOS

Precios más IVA, y sujetos a cambios sin previo aviso

Para accesorios

Dimensiones

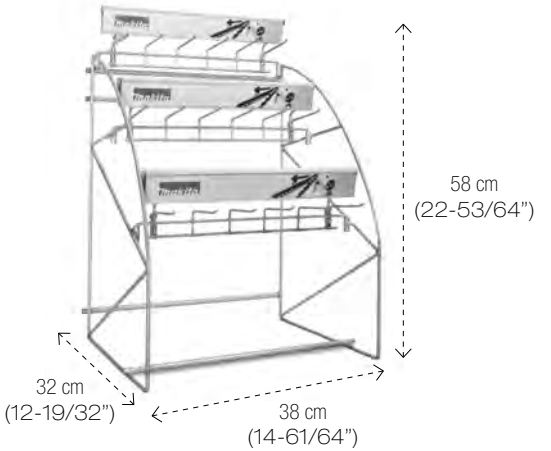

Sugerenc

Materiales

- Aluminio
- Trovicel (Copete)
- Ganchos fijos

Accesorios sugeridos

Brocasierras
Brocas
Avellanadores

Copetes intercambiables (3x)

Ganchos (18x)

Multifuncional se puede utilizar para brocasierras, brocas, avellanadores

NO INCLUYE ACCESORIOS

Exhibidor para accesorios varios

Código
D-54950

Exhibidor para mostrador de accesorios varios ***MAKITA*** con 18 ganchos prefrabricados, hecho con aluminio, con tres copetes intercambiables dependiendo de la necesidad del usuario.

$1,055.70
PRECIO DE LISTA

Precios más IVA, y sujetos a cambios sin previo aviso

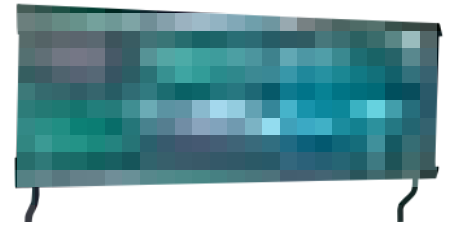

Ganchos (18x) movibles

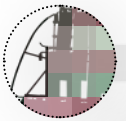

Tres niveles

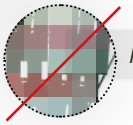

NO INCLUYE ACCESORIOS

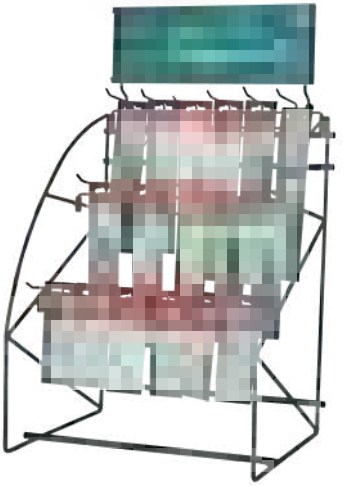

Sugerencia de uso

Dimensiones

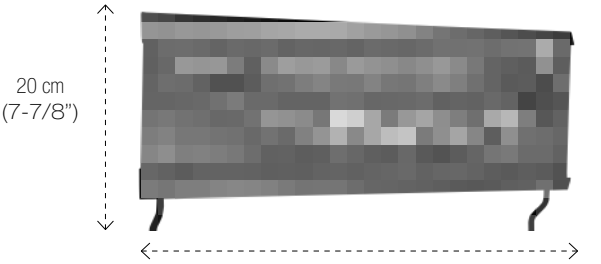

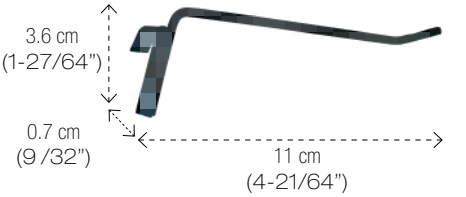

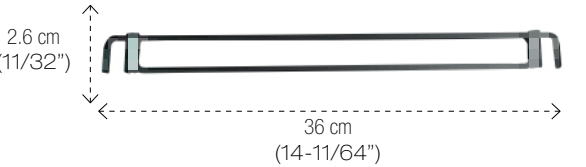

Materiales

- Aluminio
- Trovicel (Copete)
- Ganchos movibles

Juego de ganchos para segueta sable

Código
D-54950SS

Juego de ganchos para utilizar en exhibidor de mostrador **D-54950** especial para mostrar seguetas sable.
Los ganchos son movibles para comodidad y dependiendo de la necesidad del usuario.

$488.00
PRECIO DE LISTA

Precios más IVA, y sujetos a cambios sin previo aviso

Para accesorios

Dimensiones

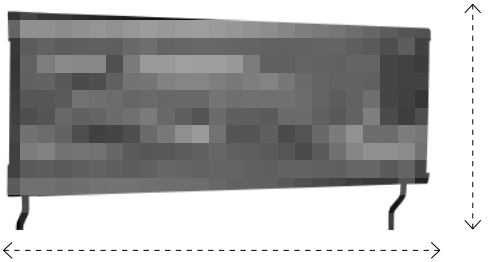

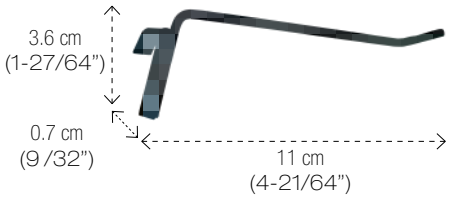

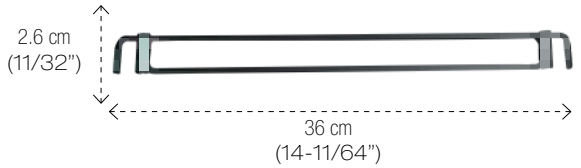

Ganchos (18x) movibles

Tres niveles

NO INCLUYE ACCESORIOS

Materiales

- Aluminio
- Trovicel (Copete)
- Ganchos movibles

Juego de ganchos para segueta caladora

Código
D-54950SC

Juego de ganchos para utilizar en exhibidor de mostrador **D-54950** especial para mostrar seguetas caladoras.
Los ganchos son movibles para comodidad y dependiendo de la necesidad del usuario.

$488.00
PRECIO DE LISTA

Sugerencia de uso

Precios más IVA, y sujetos a cambios sin previo aviso

Dimensiones

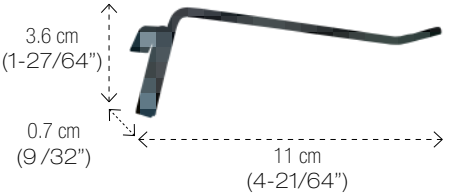

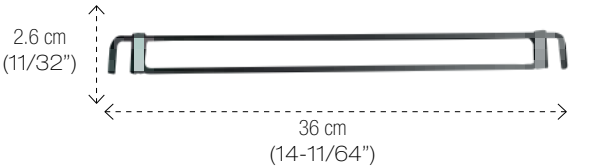

Ganchos (18x) movibles

Tres niveles

NO INCLUYE ACCESORIOS

Sugerencia de uso

Materiales

- Aluminio
- Trovicel (Copete)
- Ganchos movibles

Juego de ganchos para brocasierras

Código
D-54950BS

Juego de ganchos para utilizar en exhibidor de mostrador **D-54950** especial para mostrar brocasierras. Los ganchos son movibles para comodidad y dependiendo de la necesidad del usuario.
Capacidad 40 brocasierras aproximadamente.

$488.00
PRECIO DE LISTA

Precios más IVA, y sujetos a cambios sin previo aviso

Para accesorios

Dimensiones

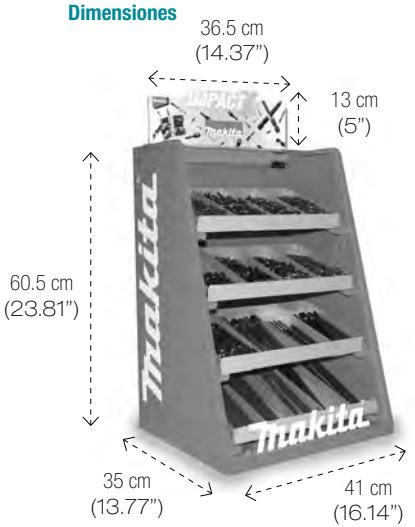

Materiales

- MDF
- Acrílico
- Estireno (Copete)

Accesorios sugeridos

Puntas

Sugerencia de uso

Divisores para una organización más ordenada del producto.

Copete personalizado

Puerta con llave para asegurar la mercancía.

NO INCLUYE ACCESORIOS

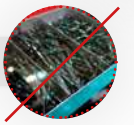

Exhibidor para puntas Impact X

Código
PP321

Exhibidor para mostrador de accesorios puntas Impact X, con 4 compartimentos que pueden ser seccionados con divisores dependiendo de la necesidad del usuario, con detalle en corte de vinil de la marca en color blanco.

$3,668.00
PRECIO DE LISTA

Precios más IVA, y sujetos a cambios sin previo aviso

Sugerencia de uso

Dimensiones

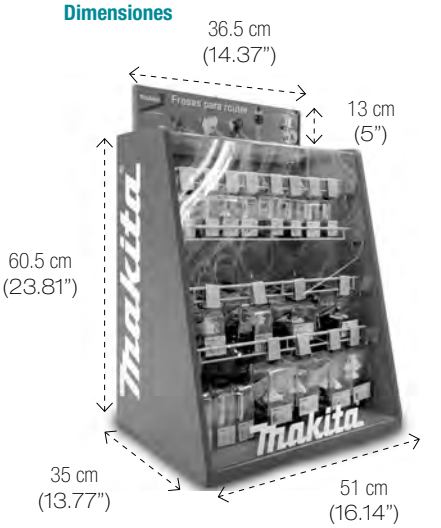

Materiales

- MDF
- Acrílico
- Estireno (copete)

Cuatro niveles

Copete personalizado

Puerta con llave para asegurar la mercancía.

NO INCLUYE ACCESORIOS

Accesorios sugeridos

Fresas

Exhibidor para fresas

Código
PP322

Exhibidor para mostrador, de fresas con ganchos de acero; los ganchos son movibles dependiendo de la necesidad del usuario.
Capacidad para 50 fresas aproximadamente.

$3,863.00
PRECIO DE LISTA

Precios más IVA, y sujetos a cambios sin previo aviso

Para accesorios

Dimensiones

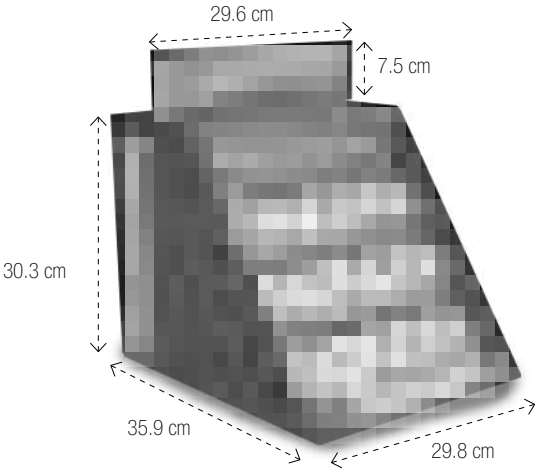

Materiales

- MDF
- Acrílico
- Estireno (copete)

Accesorios sugeridos

Limas rotativas

Sugerencia de uso

Repisas interiores para colocar limas rotativas. (2 repisas).

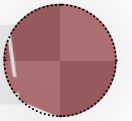

Pared frontal para exhibición de tamaños de limas . (Capacidad 15 limas).

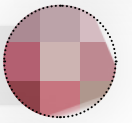

Copete personalizado

Puerta con llave para asegurar la mercancía.

NO INCLUYE ACCESORIOS

Exhibidor para limas rotativas

Código
PP323

Exhibidor para mostrador, de limas rotativas, respaldo interior para exhibición de tipos de limas, cuenta con dos repisas interiores para colocación de más limas rotativas.

Capacidad para 15 limas rotativas en raspaldo interior de exhibición, y un aproximado de 30 limas en las dos repisas interiores.

$1,932.00
PRECIO DE LISTA

Precios más IVA, y sujetos a cambios sin previo aviso

makita

Para herramientas varias

Sugerencia de uso

Dimensiones

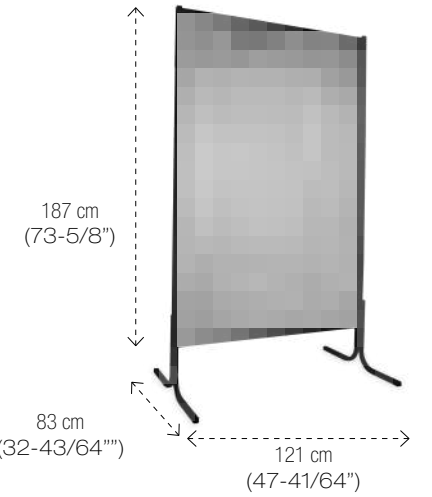

Materiales

- Metal
- Estireno (copete intercambiable por modelo IMPACT X)
- Macocel perforado
- Pintura electrostática color blanco

Herramientas sugeridas

Herramientas MT
Taladros
Sierras
Rotomartillos
Accesorios

Copete IMPACT X

NO INCLUYE HERRAMIENTAS

Exhibidor MT

Código
EX-MT

Exhibidor tipo isla para herramientas MT, con diseño de copete intercambiable, con capacidad de 10 a 20 herramientas, se puede utilizar a su vez con la línea MAKITA.

$6,406.00
PRECIO DE LISTA

Precios más IVA, y sujetos a cambios sin previo aviso

Para herramientas a combustión

Dimensiones

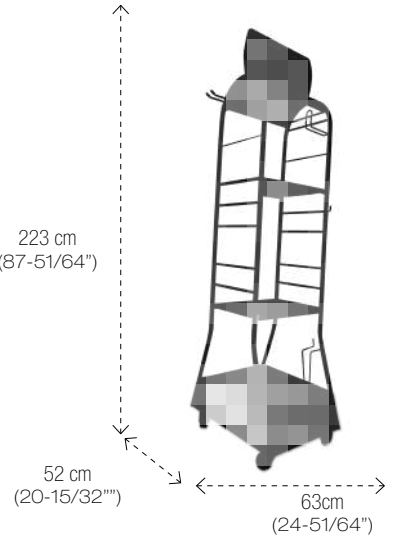

Materiales

- Metal
- Estireno (copete)

Herramientas sugeridas

Desbrozadoras
Nebulizador
Sopladoras

Exhibidor MM4 (herramientas a combustión)

Código
PP311B

Exhibidor tipo isla para herramientas MM4 (motor a gasolina de cuatro tiempos), con tres niveles de exhibición; capacidad de 3 a 6 herramientas, con llantas (4x) para una mayor movilidad.
También se puede utilizar para herramientas con motor a gasolina de dos tiempos.

$9,200.00
PRECIO DE LISTA

Sugerencia de uso

Llantas para mayor movilidad

NO INCLUYE HERRAMIENTAS

Precios más IVA, y sujetos a cambios sin previo aviso

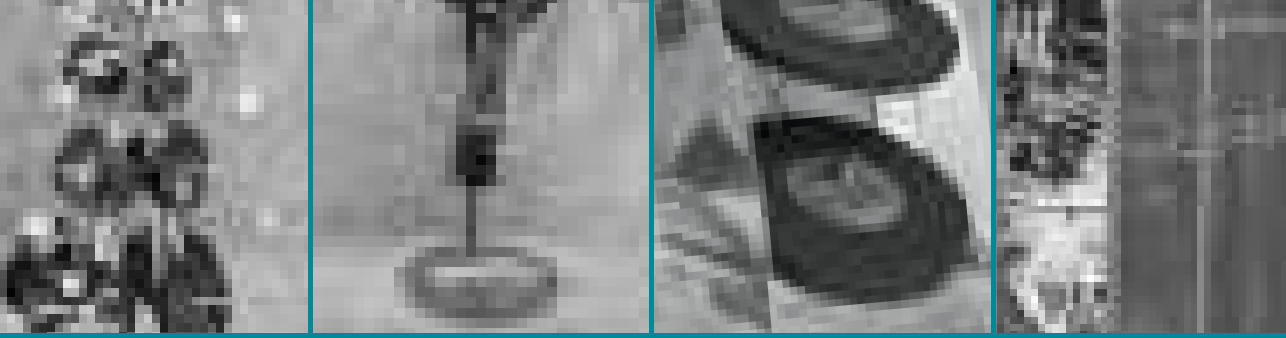

MATERIAL POP

2021

Dentro de nuestra gama de publicidad existen productos como las lonas y copetes Makita para aumentar la exhibición dentro y fuera de su negocio.

A continuación te presentamos nuestros modelos de material POP para tu negocio.

makita®

Anuncio

Letrero luminoso Makita

Código
LETRERO-ESFERA

Letrero en forma de esfera luminoso con un diámetro de 50cm. Incluye 5 taquetes y 5 tornillos.

$5,106.00
PRECIO DE LISTA

Dimensiones

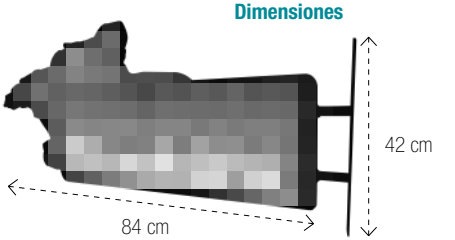

Letrero con luz herramientas Makita

Código
LETRERO-HERRAMIENTAS

Letrero termoformado sin luz con diseño de logo Makita y herramientas. Incluye 5 taquetes y 5 tornillos.

Dimensiones

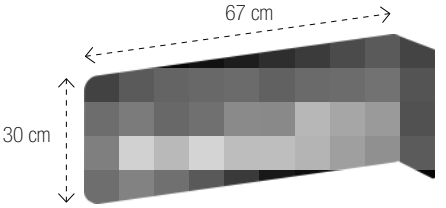

Letrero pestaña Makita

Código
LETRERO-PESTAÑA

Letrero termoformado de logo Makita, impreso en ambas caras. Incluye taquetes y tornillos.

$2,461.00
PRECIO DE LISTA

Precios más IVA, y sujetos a cambios sin previo aviso

Materiales gráficos para exhibición

Código

A) Logo Makita en PVC para panel (EXHP-LOGO)

B) Fondo negro en PVC para panel (EXHP-FONDO)

C) Vinil texto Herramientas industriales para panel (EXHP-THTAS)

D) Banner Baterizate PVC para panel (EXHP-BANNER)

E) Cenefa metálica Makita (VNL-CNF)

F) Vinil texto redes sociales (EXHP-TFB)

G) Vinil texto WEB (EXHP-TW)

H) Cenefa metálica lisa (VNL-CNF-MET)

***Solicitud de material de acuerdo a medida de exhibición.**

Logo Makita en PVC

Código EXHP-LOGO

Medida 65.4x21.8cm

$822.00 PRECIO DE LISTA

***Para colocar en panel sobre fondo negro.**

Fondo negro PVC

Código EXHP-FONDO

Medida 120x21.8

$270.00 PRECIO DE LISTA

***Para colocar en panel con cinta doble cara.**

Banner baterizate

Código EXHP-BANNER

Medida 120x14.2cm

$249.00 PRECIO DE LISTA

***Para colocar debajo de PVC negro con cinta doble cara.**
***Para exhibiciones mínimo de 120cm de largo.**

HERRAMIENTAS INDUSTRIALES

Vinil texto Htas.

Código EXHP-THTAS

Medida 150x9.4cm

$83.00 PRECIO DE LISTA

Cenefa metálica Makita

Código VNL-CNF

Medida 750x7cm

$470.00 PRECIO DE LISTA

***Colocar cada 4 espacios.**

MakitaMexicoOficial

Vinil texto redes sociales

Código EXHP-TFB

Medida 114.5x14cm

$120.00 PRECIO DE LISTA

www.makita.com.mx

Vinil texto WEB

Código EXHP-TW

Medida 98.7X8.7cm

$86.00

Cenefa metálica lisa

Código VNL-CNF-MET

Medida 750x7cm

$276.00

Precios más IVA, y sujetos a cambios sin previo aviso

Estorbo

1

Dimensiones

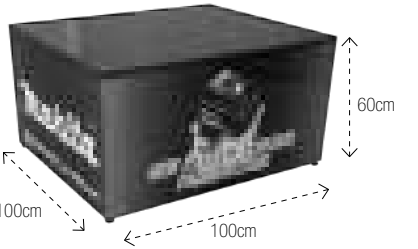

2

Sugerencia de uso

Estorbos Makita

Código
PP326-1 (Número 1) **PP326-2 (Número 2)**

Estorbo de metal, diseñado en dos tamaños, ideal para exponer herramientas donde existe poco espacio.
*Ideal para montar en exhibiciones.

PP326-1 (Número 1)	PP326-2 (Número 2)
$8,966.00	***$5,449.00***
PRECIO DE LISTA	PRECIO DE LISTA

Precios más IVA, y sujetos a cambios sin previo aviso

Materiales gráficos para exhibición XGT

Código

A) Logo XGT para panel (EXHP-LOGO-XGT)
79.8x21.8cm
Colocar sobre panel de pvc negro.

B) Vinil logo 40V max (EXHP-T40VMAX)
40x12cm
Colocar sobre panel de pvc negro.

C) Display de cartón vertical XGT (DISPLAY-XGT2)
25x85cm
Colocar sobre panel ranurado.

***Solicitud de material de acuerdo a medida de exhibición.**

Sugerencia de uso

Colgantes XGT

Código
CGTE-XGT

Colgantes de línea XGT que se sujetan del techo por medio de accesorios ya incluidos para montaje y proporcionarán un espacio para "promoción del día" de nuestros clientes, cuenta con ambas vistas (impresión frente y reverso).
Medida: 60x120cm

$837.00
PRECIO DE LISTA

Precios más IVA, y sujetos a cambios sin previo aviso

Stopper XGT

Frente

Vuelta

Dimensiones

Stopper de línea XGT

Código
POP-XGT

Stopper de PVC para panel ranurado, con impresión frente y vuelta de nueva línea XGT.
Medida: 90x20cm

$268.00
PRECIO DE LISTA

Precios más IVA, y sujetos a cambios sin previo aviso

Exhibidor XGT

Sugerencia de uso.

Dimensiones

35.7 cm

81 cm

Display-XGT

Display de cartón con volumen para exhibidor PP314AZ.

Medida 81x35.7cm

$932.00
PRECIO DE LISTA

Dimensiones

60 cm

150 cm

50 cm

Frente **Vuelta**

PP-324-XGT

Exhibidor de metal, con ficha de herramientas por secciones, impreso frente y vuelta; ideal para vestir tus exhibiciones y complementar tu demostración.

Medida 60x176cm

$4,320.00
PRECIO DE LISTA

Precios más IVA, y sujetos a cambios sin previo aviso

Display

Dimensiones

Instructivo de armado

Sugerencia de uso

Display Makita DHR400

Código

DISPLAY-MKT

Display del modelo DHR400, compuesto de 12 piezas para armar, ideal para vestir exhibiciones, eventos en interiores y exteriores.
*Cuenta con instuctivo de armado.

$3,257.00
PRECIO DE LISTA

Precios más IVA, y sujetos a cambios sin previo aviso

1 *CUBO-MKT1*
Herramienta Varilla

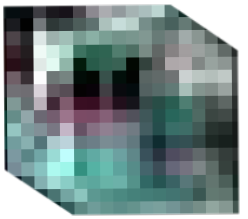

2 *CUBO-MKT2*
Herramienta Tabla-yeso

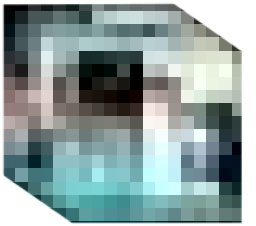

3 *CUBO-MKT3*
Herramienta para exterior

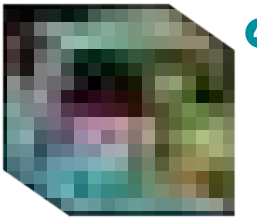

4 *CUBO-MKT4*
Herramienta para madera

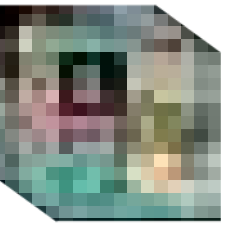

5 *CUBO-MKT5*
Herramienta de auto 12V

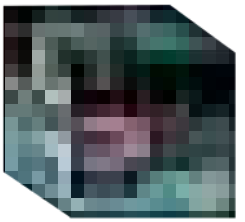

6 *CUBO-MKT6*
Herramienta de limpieza

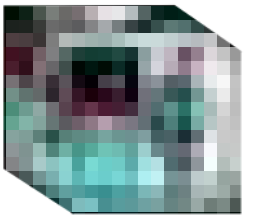

7 *CUBO-MKT7*
Herramienta para construcción

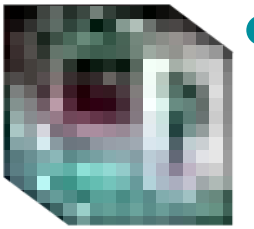

8 *CUBO-MKT8*
Herramienta de auto 18V

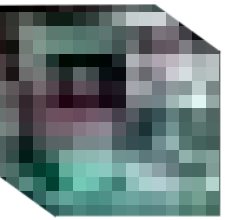

Dimensiones

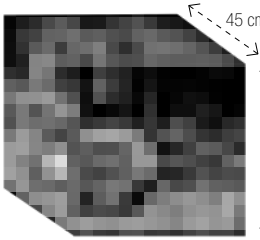

Sugerencia de uso

Cubos para exhibición

Cubo de coroplast de 45x45cm, con 8 diseños diferentes por sector, con 6 caras con una herramienta diferentes; ideales para vestir tu demostración, con la opción de guardar articulos dentro de cubo.

$1,150.00
PRECIO DE LISTA

Precios más IVA, y sujetos a cambios sin previo aviso

Copetes

Sugerencia de uso

Copete IMPACT X

Código

CPT-IMPACT X (Número 7)

Copete para IMPACT X, muestra accesorios de nuestra nueva línea de puntas.

Uso exclusivo para el exhibidor MT ya que el copete es intercambiable por este modelo.

$299.00

PRECIO DE LISTA

Precios más IVA, y sujetos a cambios sin previo aviso

Sugerencia de uso

Dimensiones

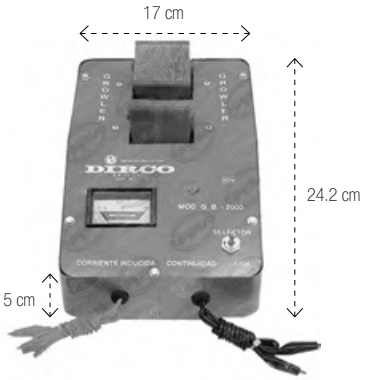

***Medidas aproximadas.**

Growler

Código

GB2000

Probador de armadura.

***Solicitar precio a su representante comercial**

***Medidas aproximadas.**

Tina de lavado

Código

DC-PW20G

Tina de 20 galones para lavar partes mecánicas.

***Solicitar precio a su representante comercial**

Precios más IVA, y sujetos a cambios sin previo aviso

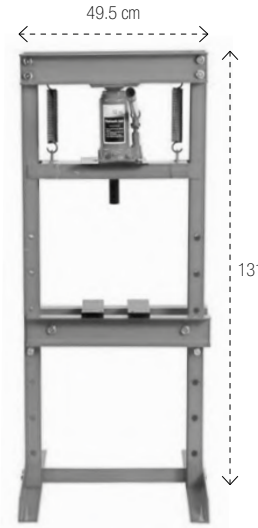

Dimensiones

***Medidas aproximadas.**

Prensa hidraúlica

Código

DC-SP12

Prensa hidraúlica 12 toneladas.

***Solicitar precio a su representante comercial**

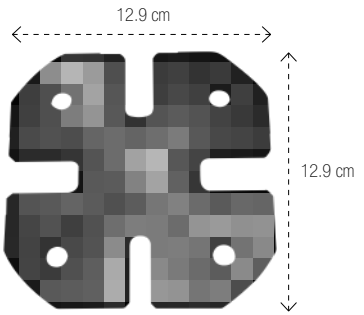

Extractor de broquero

Código

1R139

Placa extractora de broqueros.
Medidas 12.9x12.9cm y 0.5mm de grosor.

***Solicitar precio a su representante comercial**

Precios más IVA, y sujetos a cambios sin previo aviso

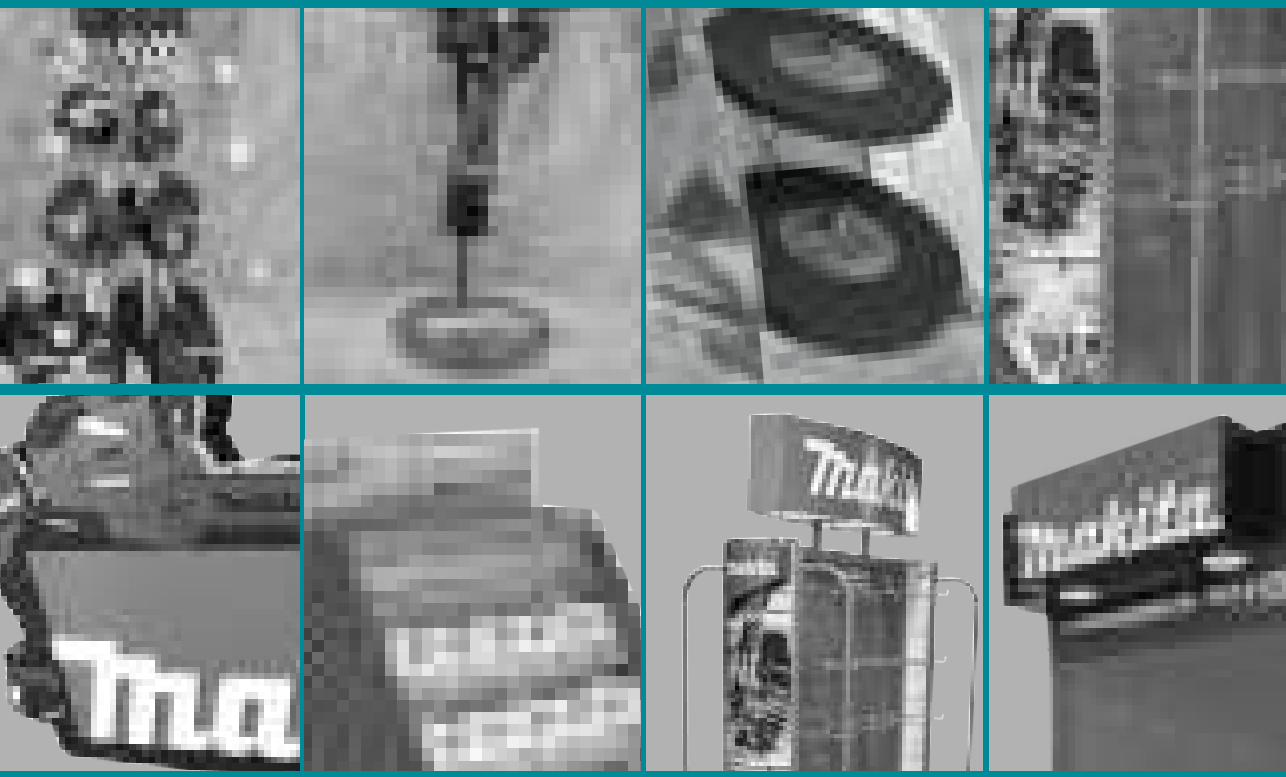

CATÁLOGO DE EXHIBIDORES 2021

MATERIAL PARA TUS EXHIBICIONES

makita